OWIM GmbH & Co. KG
Stiftsbergstraße 1
74167 Neckarsulm
GERMANY

Model No.: HG06321A / HG06321B /
HG06321C / HG06323
Version: 06/2020

PDF ONLINE
www.lidl-service.com

LIVARNOLUX

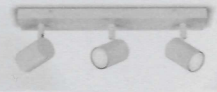

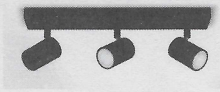

LED-DECKENLEUCHTE

(DE) (AT) (CH)

LED-DECKENLEUCHTE

Kurzanleitung

IAN 334450_1910

(DE) (AT)

(DE) (AT) (CH) Diese Kurzanleitung ist fester Bestandteil der Bedienungsanleitung. Sie dient dazu, dieses Produkt sofort in Betrieb nehmen zu können. Lesen Sie vor der Verwendung die Bedienungsanleitung und beachten Sie insbesondere die Sicherheitshinweise.
Um alle Funktionen des Produkts vollständig nachlesen zu können, wählen Sie bitte den Link **Bedienungsanleitung** im App-Menü **Ich** aus. Sie können die vollständige Bedienungsanleitung auch von der folgenden Website herunterladen: http://www.lidl-service.com
Bewahren Sie diese Kurzanleitung an einem sicheren Ort auf. Händigen Sie bei Weitergabe des Produkts an Dritte alle Unterlagen mit aus.

LED-DECKENLEUCHTE

Bestimmungsgemäßer Gebrauch ..... Seite 5
Lieferumfang ..... Seite 5
Sie benötigen ..... Seite 5
Teilebeschreibung ..... Seite 6
Technische Daten ..... Seite 8
Vor der Montage ..... Seite 10
Inbetriebnahme (Fernbedienung) ..... Seite 10
Montage ..... Seite 11
Produkt und Mobilgerät koppeln ..... Seite 14
Fernbedienung und Mobilgerät koppeln .. Seite 15
Produkt vom Mobilgerät entkoppeln ..... Seite 16
Produkt manuell zurücksetzen (Reset) .... Seite 16
Vereinfachte EU-Konformitätserklärung .. Seite 17

Bestimmungsgemäßer Gebrauch

Diese LED-Deckenleuchte (nachfolgend „Produkt" genannt) ist ein Informationstechnologiegerät.

Dieses Produkt dient zur Beleuchtung von Innenräumen.

Geeignet	Nicht geeignet
Privater Gebrauch	Industrielle/gewerbliche Zwecke
	Einsatz in tropischen Klimazonen

Jede andere Verwendung gilt als unsachgemäß. Ansprüche aufgrund unsachgemäßer Verwendung oder aufgrund unbefugter Änderungen am Produkt werden vom Garantieumfang nicht erfasst. Eine derartige Verwendung erfolgt auf Ihre eigene Gefahr.

Die Steuerung und Einrichtung des Produkts erfolgt über die App **Lidl Home**.

Lieferumfang

1 LED-Deckenleuchte
3 LED-Leuchten (GU10)
1 Fernbedienung
1 Wandhalterung (Fernbedienung)
1 Batterie (CR2450)
4 Dübel (Halterungsschiene)
4 Schrauben (Halterungsschiene)
2 Dübel (Wandhalterung)
2 Schrauben (Wandhalterung)
2 Doppelseitige Klebebänder (Wandhalterung)
1 Bohrschablone
1 Saugnapf
1 Kurzanleitung
1 Sicherheitshinweise

Sie benötigen

Gateway:
IAN 341809_1910 /
IAN 343820_1910 /
IAN 343821_1910

Router:
2,4 GHz,
IEEE 802.11b/g/n

Mobilgerät:
iOS 9.0 oder höher
Android 5.0 oder höher

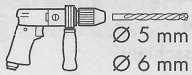

Ø 5 mm
Ø 6 mm

Teilebeschreibung

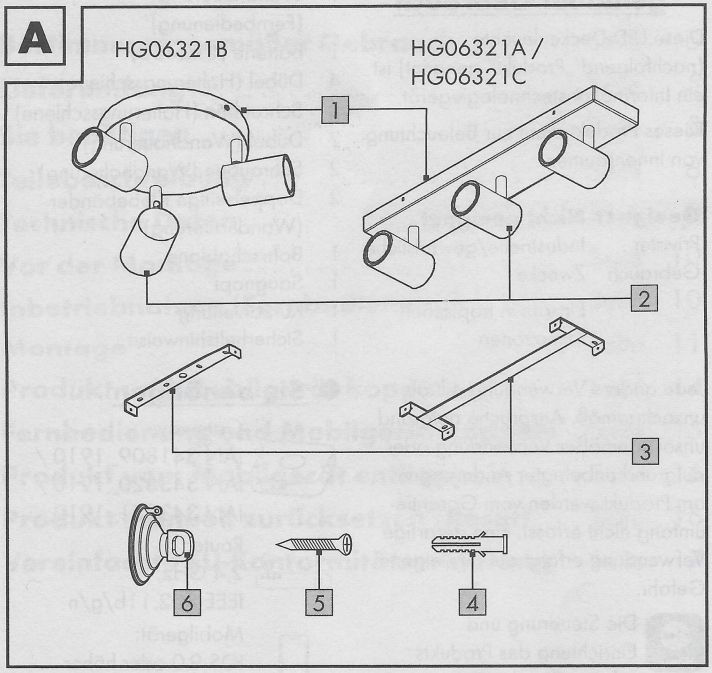

1 Deckenleuchte
2 LED-Lampe
3 Halterungsschiene
4 Dübel (Halterungsschiene)
5 Schrauben (Halterungsschiene)
6 Saugnapf

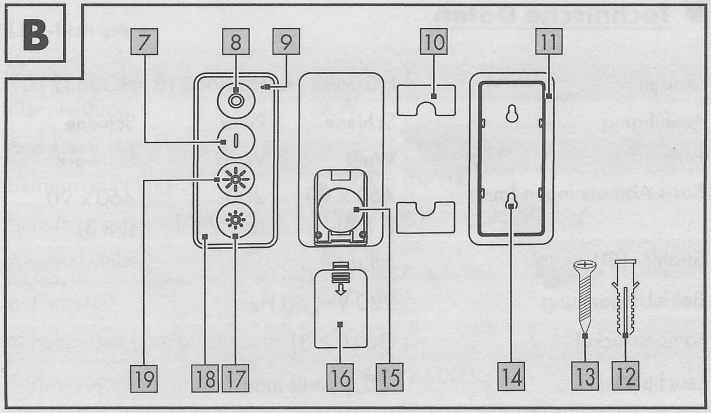

7 Taste ⏻ (Ein / Farbtemperatur umschalten: warmweiß, mittleres warmweiß, mittleres kaltweiß, kaltweiß)
8 Taste ◎ (Aus)
9 LED
10 Doppelseitige Klebebänder
11 Wandhalterung
12 Dübel (Wandhalterung)
13 Schrauben (Wandhalterung)
14 Schraubenloch
15 Batteriefach
16 Batteriefachdeckel
17 Taste ✳ (Helligkeit verringern)
18 Fernbedienung
19 Taste ✳ (Helligkeit erhöhen)

Nicht abgebildet:
20 Bohrschablone

Technische Daten

Modell	HG06321A	HG06321B	HG06321C
Ausführung	Schiene	Rund	Schiene
Farbe	Weiß	Weiß	Schwarz
Basis-Abmessungen (mm)	460 x 90 (L x B)	200 (Ø)	460 x 90 (L x B)
Strahler (Ø)	55 mm		
Betriebsspannung	230 V~, 50 Hz		
Lampensockel	GU10 (x3)		
Leuchtmittel	LED, jeweils max. 5 W		
Schutzklasse	I		

Fernbedienung

Modell	HG06323
Betriebsspannung	1 x 3 V ⎓ Lithium-Batterie (CR2450)
Kommunikationsprotokoll	ZigBee 3.0
Empfangsreichweite	ca. 70 m (freie Fläche)
Betriebstemperatur	+5 bis +35 °C
Betriebsluftfeuchtigkeit	10 bis 80 %
Frequenzbereich	2,4 bis 2,485 GHz
Max. Sendeleistung	13 dBm

LED-Lampe

Modell	HG06492A
Nennleistung	5 W
Energieeffizienzklasse	A+
Betriebsspannung	230 V~, 50 Hz
Lichtstrom gesamt (6500 K)	350 lm (90° Kegel: 280 lm)
Abstrahlwinkel	38°
Betriebszeit	30000 h
Schaltzyklen (ein/aus)	100000
Farbtemperatur	2200 bis 6500 K
Aufwärmzeit (60 %)	< 1 s = 60 % Leuchtkraft
Helligkeitssteuerung	Dimmbar über App oder Fernbedienung
Abmessungen (mm) (Ø x L)	50 x 55
Farbwiedergabeindex R_a	> 95
Lampensockel	GU10
Kommunikationsprotokoll	ZigBee 3.0
Empfangsreichweite	ca. 70 m (freie Fläche)
Betriebstemperatur	-10 bis +40 °C
Frequenzbereich	2,4 bis 2,485 GHz
Max. Sendeleistung	13 dBm

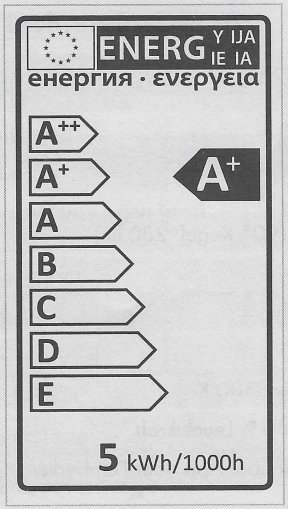

Detaillierte Informationen zur Ökodesignrichtlinie (ErP) finden Sie unter www.owim.com.

● Vor der Montage

Wichtig: Installation nur durch Personen mit einschlägigen elektrotechnischen Kenntnissen und Erfahrungen!

- Sicherung entfernen oder Leitungsschutzschalter im Sicherungskasten ausschalten (O-Stellung).
- Spannungsfreiheit überprüfen (Werkzeug: Spannungsprüfer).
- Prüfen, ob das Montagematerial für den Montageuntergrund geeignet ist.
- Prüfen, ob der Montageuntergrund zum Tragen des Produkts geeignet ist.

● Inbetriebnahme (Fernbedienung)

- Entfernen Sie vor der ersten Verwendung den Isolierstreifen aus dem Batteriefach [15].

● Montage

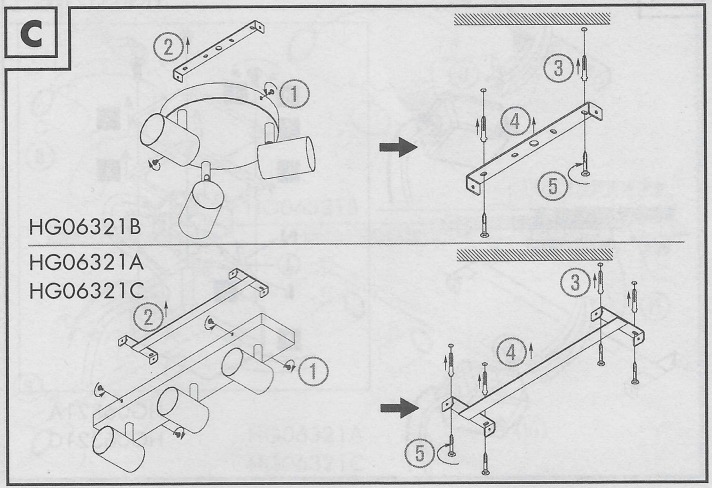

① Schrauben an Gehäuseseite lösen.

② Halterungsschiene [3] entnehmen und gegen die Decke halten.

Position der Bohrlöcher durch die Schraublöcher der Halterungsschiene [3] markieren.

Ca. 30 mm tiefe Löcher in die markierten Stellen bohren (Werkzeug: Steinbohrer, Ø 6 mm).

③ Dübel [4] in Bohrlöcher einsetzen.

④ Halterungsschiene [3] gegen die Decke halten.

⑤ Halterungsschiene [3] mit Schrauben [5] fixieren.

D

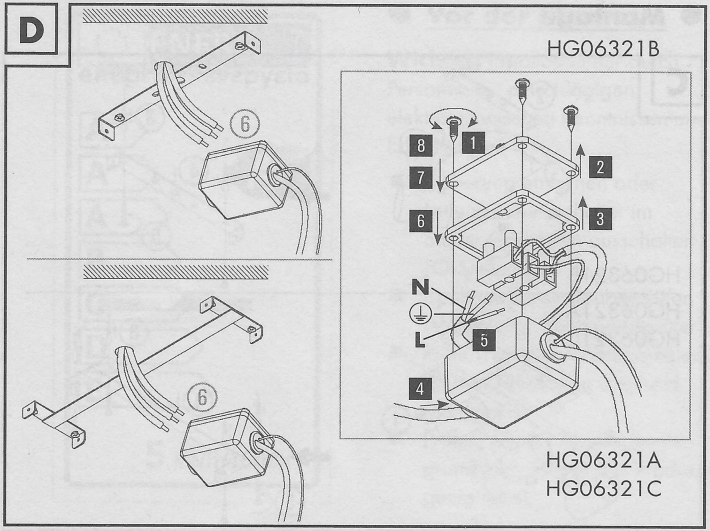

⑥ 1 4 Schrauben der Anschluss-
2 box lösen. Deckel und
3 Gummidichtung entnehmen.

4 Kabel von außen durch Öffnung in der Anschlussbox schieben.

5 Lüsterklemme mit Kabeladern verbinden. Lüsterklemme: **L** = spannungsführender Leiter, **N** = Nullleiter, ⏚ = Schutzleiter.

6 Gummidichtung und Deckel
7 mit 4 Schrauben auf
8 Anschlussbox befestigen.

E

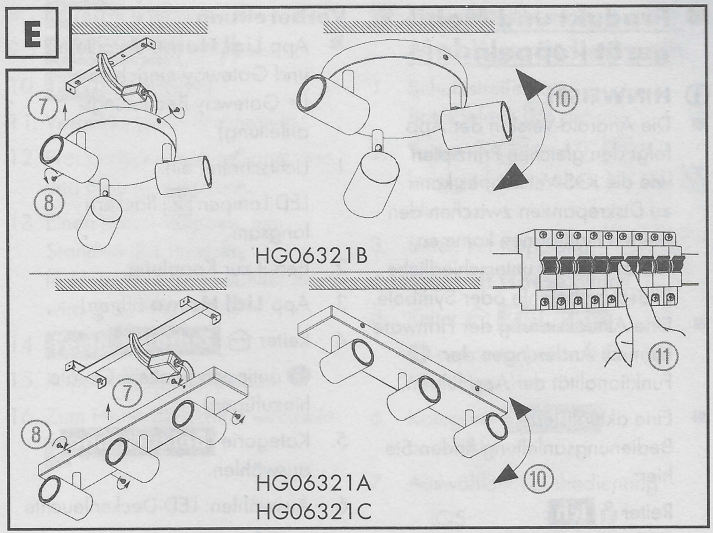

⑦ Leuchtengehäuse auf Halterungsschiene 3 setzen.

⑧ Leuchtengehäuse mit Schrauben fixieren.

⑨ LED-Lampen 2 sind vorinstalliert. Prüfen, ob LED-Lampen ordnungsgemäß installiert sind.

⑩ Leuchtköpfe ausrichten.

⑪ Leitungsschutzschalter im Sicherungskasten einschalten (I-Stellung).

Produkt und Mobilgerät koppeln

HINWEISE:

- Die Android-Version der App folgt den gleichen Prinzipien wie die iOS-Version; es kann zu Diskrepanzen zwischen den beiden Plattformen kommen, wie z. B. leicht unterschiedliche Bildschirmbefehle oder Symbole.
- Eine Aktualisierung der Firmware kann zu Änderungen der Funktionalität der App führen.
- Eine aktualisierte Bedienungsanleitung finden Sie hier:

  Reiter **Ich**:

  Bedienungsanleitung antippen.

Vorbereitung

- App **Lidl Home** installieren und Gateway einrichten (→ Gateway-Bedienungsanleitung).

1. Lichtschalter ein.

   LED-Lampen [2] flackern langsam.
2. Bereit zur Kopplung.
3. App **Lidl Home** öffnen.
4. Reiter **Zuhause**:

   ⊕ antippen (weitere Geräte hinzufügen).
5. Kategorie **Beleuchtung** auswählen.
6. Auswählen: LED-Deckenleuchte
   - iOS: **Weiß**
   - Android: **Weiß**
7. Gateway auswählen.

ⓘ Nur notwendig, falls Sie 2 oder mehrere Gateways besitzen.

8. **Fertig** antippen.
9. **Bestätigen** antippen.
10. **Fertig** antippen.
11. Verbindung wird hergestellt.
12. Produkt benennen: ✎ antippen und Namen eingeben.
13. Einen Raum antippen, um Standort des Produkts festzulegen (ausgewählter Raum wird grau hinterlegt).
14. **Fertig** antippen.
15. Kopplung abgeschlossen.
16. Zum Home-Bildschirm wechseln:

    < antippen.

Fernbedienung und Mobilgerät koppeln

1. Schutzstreifen aus Batteriefach [15] ziehen.
2. Tasten ⊙ [8] und ⏻ [7] 5 s lang gedrückt halten, bis LED [9] blinkt.
3. Bereit zur Kopplung.
4. App **Lidl Home** öffnen.
5. Reiter **Zuhause**:

   ⊕ antippen (weitere Geräte hinzufügen).
6. Kategorie **Andere** auswählen.
7. Auswählen: Fernbedienung
   - iOS: **Fernbedienung**
   - Android: **Fernbedienung**
8. Gateway auswählen.

ⓘ Nur notwendig, falls Sie 2 oder mehrere Gateways besitzen.

9. **Fertig** antippen.
10. Während LED [9] blinkt:

    Nächster Schritt antippen.
11. Verbindung wird hergestellt.

12. Produkt benennen: ✎ antippen und Namen eingeben.
13. Einen Raum antippen, um Standort des Produkts festzulegen (ausgewählter Raum wird grau hinterlegt).
14. **Fertig** antippen.
15. Kopplung abgeschlossen.
16. Zum Home-Bildschirm wechseln: < antippen.

Produkt vom Mobilgerät entkoppeln

1. App **Lidl Home** öffnen.
2. Reiter ⌂ **Zuhause**:
   Auswählen:
   - **Lampe** oder
   - **Fernbedienung**
3. ✎ antippen (oben rechts).
4. **Gerät entfernen** antippen.
   Auswählen:
   - **Trennen**
     oder
   - **Trennen und löschen Sie alle Daten**
     (→ „Erweiterte Funktionen").
5. **Bestätigen** antippen.

Produkt manuell zurücksetzen (Reset)

Lampen

1. Lichtschalter 3x ein/aus.
2. Lichtschalter ein.
   Lampe flackert langsam = Reset erfolgreich.

Fernbedienung

1. Tasten ⊙ 8 und ⏻ 7 5 s lang gedrückt halten.
2. LED 9 blinkt = Reset erfolgreich.

Vereinfachte EU-Konformitätserklärung

Wir, OWIM GmbH & Co. KG, Stiftsbergstraße 1, 74167 Neckarsulm, DEUTSCHLAND, erklären in alleiniger Verantwortung, dass das Produkt

- LED-DECKENLEUCHTE HG06321A, HG06321B, HG06321C
- FERNBEDIENUNG HG06323

den EU-Richtlinien 2014/53/EU, 2011/65/EU und 2009/125/EG entspricht.

Den vollen Text der EU-Konformitätserklärung finden Sie unter folgender Internetadresse: www.owim.com

CE

(DE) (AT) (CH) Montageschablone (Fernbedienung)

(GB) (IE) (NI) (MT) (CY) Mounting template (Remote control)

(SI) Šablona za montažo (Daljinski upravljalnik)

(FR) (BE) (CH) Gabarit de montage (télécommande)

(NL) (BE) Montagesjabloon (afstandsbediening)

(PL) Szablon montażowy (Pilot zdalnego sterowania)

(CZ) Montážní šablona (dálkové ovládání)
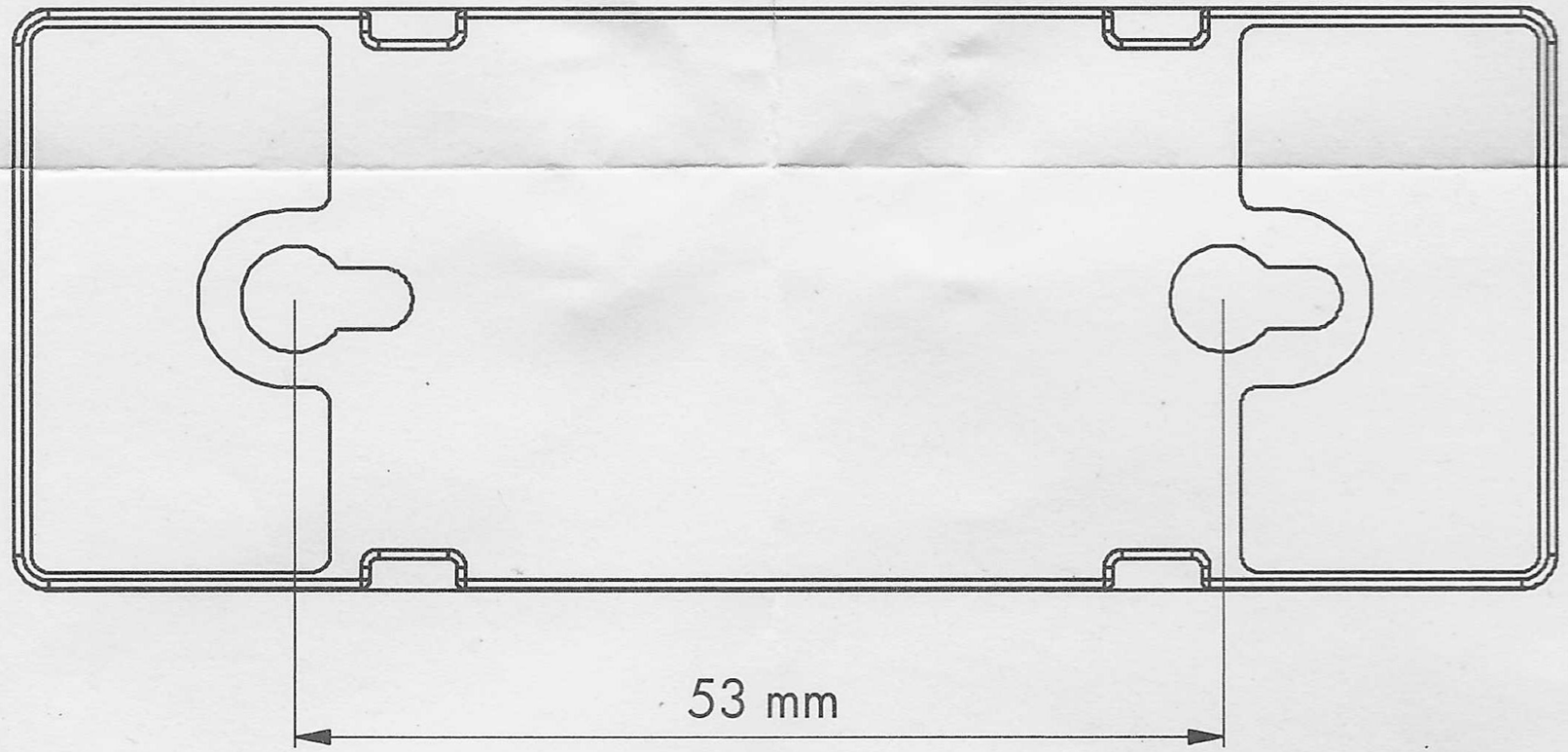
(SK) Montážna šablóna (diaľkové ovládanie)